ГОСТ 12971-67

Группа Г00

МЕЖГОСУДАРСТВЕННЫЙ СТАНДАРТ

ТАБЛИЧКИ ПРЯМОУГОЛЬНЫЕ ДЛЯ МАШИН И ПРИБОРОВ

РАЗМЕРЫ

RECTANGULAR PLATES FOR MACHINES AND DEVICES. DIMENSIONS

МКС 21.020

Дата введения 1969-01-01

Утвержден Комитетом стандартов, мер и измерительных приборов при Совете Министров СССР 23 мая 1967 г.

Дата введения установлена 01.01.69

Издание (ноябрь 2006 г.) с Изменениями N 1, 2, утвержденными в марте 1970 г., марте 1980 г. (ИУС 4-70, 5-80).

1. Размеры табличек должны соответствовать указанным на чертеже и в таблице настоящего стандарта.

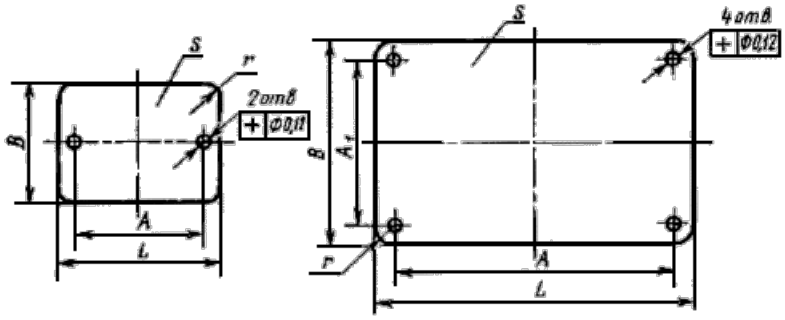

Размеры, мм

L	B	A	A_1	s	r	d	Число отверстий	Масса 1000 шт. стальных табличек в кг ≈
16	6,3	10	-	0,8	2,5	2,4	2	0,555
	8							0,756
	10							0,957
	12							1,16
20	6,8	14						0,706
	8							0,957
	10							1,21
	12							1,46
	16							1,96
25	6,3	18						0,894

Документ сохранен с портала docs.cntd.ru — электронного фонда из более 25 000 000 нормативно-правовых и нормативно-технических документов

	8							1,21
	10							1,52
	12							1,84
	16							2,46
	(18)							2,78
32	6,3	25						1,16
	8							1,56
	10							1,96
	12							2,36
	16							3,17
	(18)							3,57
	20							3,97
40	8	30						1,96
	10							2,46
	12							2,97
	16							3,97
	(18)							4,47
	20							4,98
	25							6,23
50	8	40						2,46
	10							3,09
	12							3,72
	16							4,98
	(18)							5,60
	20							6,23
	25							7,80
	32		22		5,0		4	9,95
63	8	53	-		2,5		2	2,97
	10							3,72
	12							4,47
	16							5,98
	(18)							6,74
	20							7,49
	25							9,37
	32		22		5,0		4	11,96
	(36)		26					14,22
	40		30					14,98
	50		40					18,75
(71)	8	63	-		2,5		2	3,52
	10							4,40
	12							5,28
	16							7,03
	(18)							7,91
	20							8,79
	25							10,99
	32		22		5,0		4	14,07
	(36)		26					16,71
	40		30					17,58
	50		40					21,98
80	8	71	-		2,5		2	3,97
	10							4,98
	12							5,98
	16							7,99

Документ сохранен с портала docs.cntd.ru — электронного фонда из более 25 000 000 нормативно-правовых и нормативно-технических документов

	(18)							99,00
	20							10,00
	25							12,51
	32		22		5,0		4	15,98
	(36)		26					19,00
	40		30					20,00
	50		40					25,03
	63		53					30,05
100	10	90	-		2,5	3,4	2	6,23
	12							7,49
	16							10,00
	(18)							11,26
	20							12,51
	25							15,65
	32		22		5,0		4	20,00
	(36)		26					23,77
	40		30					25,03
	50		40					31,31
	63		53					37,59
	80		71					50,01
125	10	115	-		2,5		2	7,80
	12							9,37
	16							12,51
	(18)							14,08
	20							15,65
	25							19,58
	32		22		5,0		4	25,03
	(36)		26					29,74
	40		30					31,31
	50		40					39,16
	63		53					47,01
	80		71					62,57
	100		90	1,0				97,84
(140)	16	130	-	0,8	2,5		2	14,07
	20							17,58
	25							21,98
	32		22		5,0		4	28,13
	(36)		26					31,65
	40		30					35,17
	50		40					43,96
	63		53					52,75
	80		71					70,34
	100		90	1,0				109,9
160	12	150	-	0,8	2,5		2	12,01
	16							16,03
	(18)							18,04
	20							20,05
	25							25,07
	32		22		5,0		4	32,06
	(36)		26					36,17
	40		30					40,10
	50		40					50,15
	63		53					60,19

Документ сохранен с портала docs.cntd.ru — электронного фонда из более 25 000 000 нормативно-правовых и нормативно-технических документов

	80		71					80,38
	100		90	1,0				125,3
	125		115					156,7
200	12	190	-	0,8	2,5		2	15,02
	16							20,05
	(18)							22,56
	20							25,07
	25							31,35
	32		22		5,0		4	40,10
	(36)		26					45,22
	40		30					50,15
	50		40					62,71
	63		53					75,27
	80		71					100,25
	100		90	1,0				156,7
	125		115					196,0
	(140)		130					219,5
	(160)		150					250,9
250	(18)	240	-	0,8	2,5		2	28,21
	20							31,35
	25							39,20
	32		22		5,0		4	50,15
	(36)		26					56,52
	40		30					62,71
	50		40					78,41
	63		53					94,11
	80		71					125,4
	100		90	1,0				196,0
	125		115					245,0
	(140)		130					274,5
	160		150					313,7
	200		190	1,5				588,3
(280)	(140)	270	130	1,0				307,4
	200		190	1,5				659,0
320	63	310	53	0,8				120,5
	80		70					160,5
	100		90	1,0				250,9
	125		115					313,7
	(140)		130					351,4
	160		150					401,8
	200		190	1,5				753,2
	250	304	234		8,0	5,5		940,9
	320		304					1205
400	200	384	184					940,9
	250		234					1176
	320		304					1506
	400		384					1883
500	320	484	304					1883
	400		384					2354

Документ сохранен с портала docs.cntd.ru — электронного фонда из более 25 000 000 нормативно-правовых и нормативно-технических документов

Примечания:

1. Размеры табличек, заключенные в скобки, по возможности не применять.

2. Допускается применять другие размеры, если использование стандартной таблички требует изменения конструкции изделия, совмещена с передней панелью прибора, или она является художественно-декоративным оформлением изделия.

3. Размеры s s

4. Допускается изготовление табличек без радиусов закругления r

5. По согласованию с заказчиком допускается изготовление табличек без отверстий, а также с увеличенным диаметром отверстий.

Пример условного обозначения прямоугольной таблички длиной $L =$ $B =$

Табличка 50х16 ГОСТ 12971-67

(Измененная редакция, Изм. N 1, 2).

2. Технические требования - по ГОСТ 12969-67.

Электронный текст документа
подготовлен АО "Кодекс" и сверен по:
официальное издание
М.: Стандартинформ, 2006

Документ сохранен с портала docs.cntd.ru — электронного фонда из более 25 000 000 нормативно-правовых и нормативно-технических документов